Seiten-Sektionaltore

NEU: Garagentor-Antriebsgeneration 4
mit noch schnellerer Toröffnung, mehr Komfort und smarten Funktionen

HÖRMANN

Entdecken Sie das Raumwunder

Hörmann Seiten-Sektionaltore sind die ideale Lösung für besondere Einbausituationen:
Anders als Schwing-, Sektional- oder Rolltore öffnet diese Torbauart nicht nach oben, sondern seitlich. Ein besonderer Vorteil, wenn zum Beispiel die Garagendecke zur Aufbewahrung von Gegenständen (Surfbretter o. ä.) frei bleiben soll oder das Torblatt aus baulichen Gründen (schräger Dachlauf, niedriger Sturz, störende Abflussrohre) nicht unter der Decke abgestellt oder montiert werden kann.

„Einen guten Namen muss man sich erarbeiten.“ August Hörmann

Ganz im Sinne des Firmengründers ist die Marke Hörmann heute ein echtes Qualitätsversprechen. Das Familienunternehmen ist mit über 80 Jahren Erfahrung im Tor- und Antriebsbau und über 20 Millionen verkaufter Tore und Antriebe zu Europas Nr. 1 geworden. Das gibt Ihnen ein gutes Gefühl beim Kauf eines Hörmann Seiten-Sektionaltores.

1 Made in Germany

Alle wesentlichen Tor- und Antriebskomponenten werden bei Hörmann selbst entwickelt und produziert, sind **hundertprozentig aufeinander abgestimmt** und zu Ihrer Sicherheit von unabhängigen, anerkannten Instituten **geprüft und zertifiziert.** Sie werden nach dem Qualitätsmanagement-System DIN ISO 9001 in Deutschland gefertigt und erfüllen alle Anforderungen der Europa-Norm 13241. Daneben arbeiten unsere hoch qualifizierten Mitarbeiter intensiv an neuen Produkten, ständigen Weiterentwicklungen und Detailverbesserungen. So entstehen Patente und Alleinstellungen am Markt.

Made in Germany

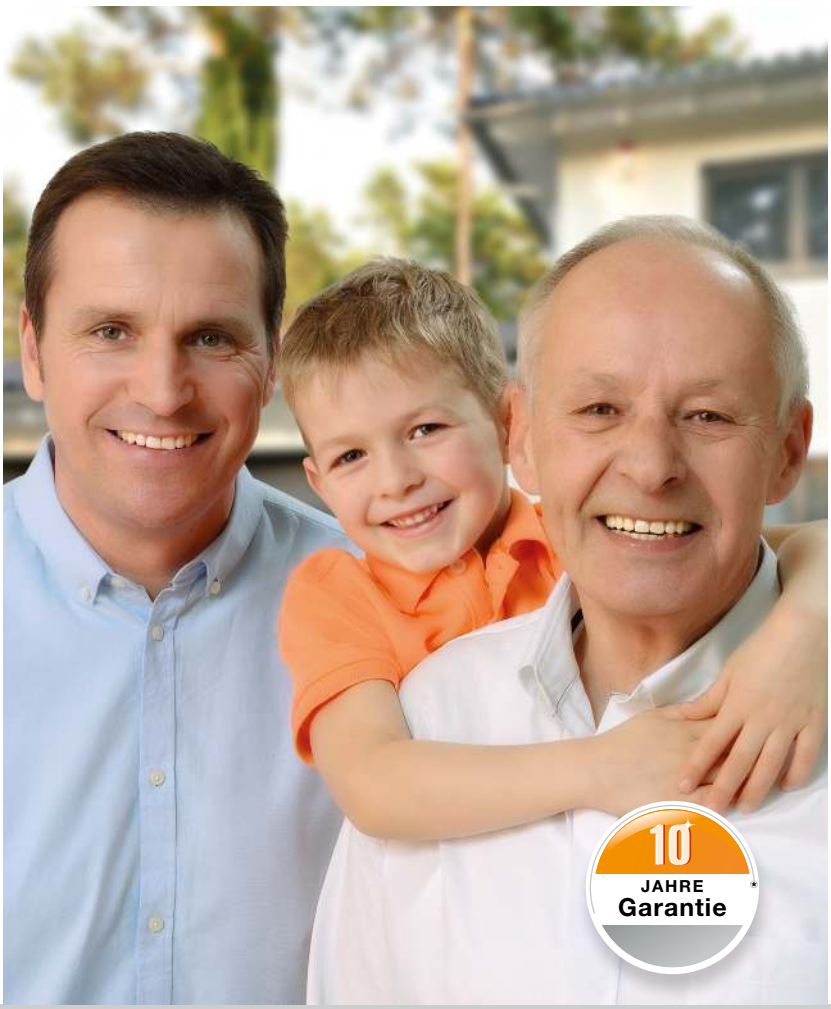

2 Markenqualität für Generationen

Langzeittests unter realen Bedingungen sorgen für ausgereifte Serienprodukte in Hörmann Qualität. Aus diesem Grund und dank hervorragender technischer Lösungen sowie einer kompromisslosen Qualitätssicherung erhalten Sie bei Hörmann **10 Jahre Garantie auf alle Sektionaltore und 5 Jahre auf Hörmann Antriebe.***

* Die ausführlichen Garantie-Bedingungen finden Sie unter: www.hoermann.com

3 Zukunft im Blick

Hörmann geht mit gutem Beispiel voran. Deswegen deckt das Unternehmen **seinen Energiebedarf zu 100 % aus Ökostrom.** Zusammen mit einem intelligenten und zertifizierten Energiemanagement-System, dem CO_2-neutralen Postversand sowie dem Recycling von Wertstoffen **werden jährlich über 40000 Tonnen CO_2 eingespart.** Und nicht zuletzt bietet Hörmann Produkte für nachhaltiges Bauen.

4 Leicht, ruhig, präzise

Die 42 mm dicken PU-ausgeschäumten Paneele werden oben durch **stabile doppelte Laufrollen** und unten in einer abgerundeten Bodenschiene sicher und präzise geführt. Durch die an beiden Enden offene Konstruktion lässt sich die Bodenschiene einfach säubern.

5 Zuverlässig

Die an den Lamellenübergängen optimal abgestimmte Form der Torglieder und der Scharniere **verhindert ein Einklemmen der Finger.**

Die **zuverlässige Abschaltautomatik ist sowohl beim Öffnen wie auch beim Schließen des Tores** wirksam. Bei unerwarteten Hindernissen im Öffnungsbereich oder an der Wandführung stoppt das Tor sofort. So werden Personen vor Verletzungen geschützt, Fahrzeuge oder Gegenstände nicht beschädigt.

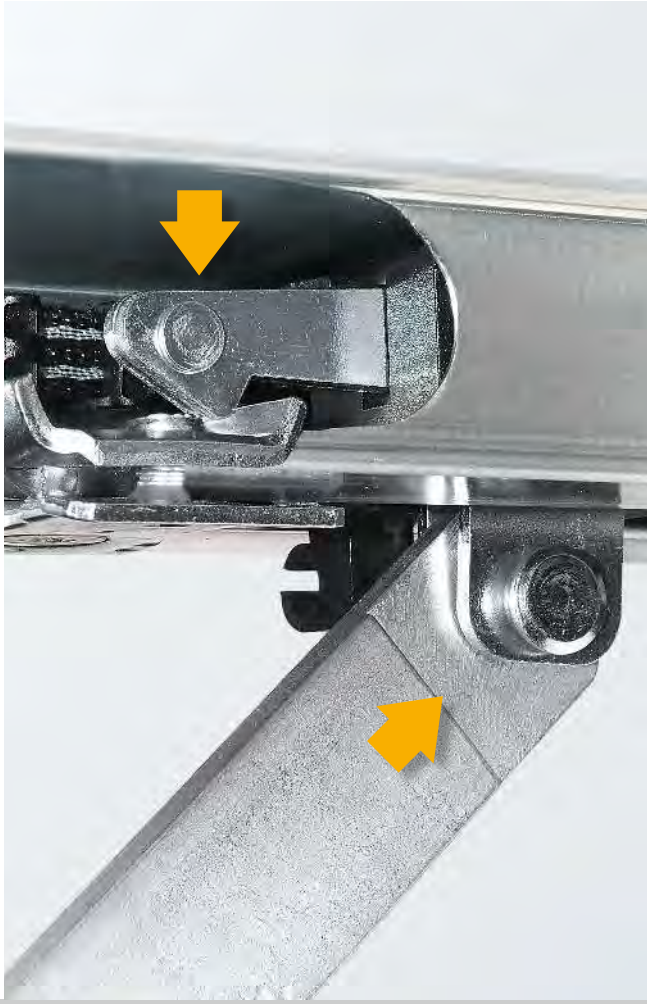

6 Komfortabel

Für den Personendurchgang können Seiten-Sektionaltore schnell und einfach auch nur teilweise geöffnet werden. So kommen Sie schneller in Ihre Garage, um z. B. Ihr Fahrrad herauszuholen.

Nur bei Hörmann

Bei Toren mit Antrieb **kann die Breite des Personendurchgangs individuell eingestellt werden.** Die Bedienung erfolgt über Ihren Handsender oder über den optionalen Torgriff mit Funkmodul.

Weitere Informationen finden Sie auf Seite 18.

7 Sicher

Nur bei Hörmann mechanische Aufschiebesicherung in der Antriebsschiene

Ungebetene Gäste haben bei Hörmann Automatik-Toren kaum eine Chance. Ist das Garagentor geschlossen, rastet die **Aufschiebesicherung** automatisch in den Anschlag der Führungsschiene, **ist sofort fest verriegelt und gegen Aufhebeln geschützt.** Diese patentierte Torverriegelung funktioniert rein mechanisch und bleibt deshalb, im Gegensatz zu Wettbewerbs-antrieben, auch ohne Stromversorgung wirksam. Zusätzlich verbinden zwei Haken an der Seite des Tores das Ende des Torblattes fest mit der Seitenzarge.

Sehen Sie den Kurzfilm unter:
www.hoermann.com/videos

8 Zertifizierte Sicherheit

Nur bei Hörmann

BiSecur

Das bidirektionale Funksystem BiSecur steht für eine **zukunftsorientierte Technik** zur komfortablen und sicheren Bedienung von Garagen- und Einfahrtstor-Antrieben, Tür-Antrieben, Licht und mehr. Dieses von Hörmann entwickelte extrem sichere BiSecur Verschlüsselungsverfahren mit stabiler, störungsfreier Reichweite bietet Ihnen die Sicherheit, dass kein Fremder Ihr Funksignal kopieren kann. Geprüft und zertifiziert wurde es von den Sicherheitsexperten der Ruhr-Universität Bochum und unabhängigen Prüfinstituten.

Sehen Sie den Kurzfilm „BiSecur – das Funksystem mit zertifizierter Sicherheit“ unter: www.hoermann.com/videos

9 Perfekt abgestimmt

Alle BiSecur Antriebe, Empfänger und Bedienelemente sind 100 %ig kompatibel. So bedienen Sie einfach per Tastendruck auf Ihrem Handsender oder Funk-Taster neben Ihrem Garagen- und Einfahrtstor auch Haustürschlösser, Tür-Antriebe oder weitere Geräte mit BiSecur Empfängern. Die BiSecur Bedienelemente sind auch für den Betrieb von Hörmann Antrieben mit der Funkfrequenz 868 MHz (Baujahr 2003 – 06/2012) geeignet (Abfrage der Torposition ist nicht möglich). **Die serienmäßige HCP-Schnittstelle* in jedem Hörmann Antrieb macht noch mehr für Sie möglich.** Damit lassen sich alle Hörmann Garagen- und Einfahrtstor-Antriebe ganz einfach mit externen Smart Home Systemen vernetzen.

* HCP = Hörmann Communication Protocol

10 Komfortable Torabfrage

Sie müssen nie mehr bei Wind und Wetter vor die Tür, um nachzuschauen, ob Ihr Tor geschlossen ist. Auf Tastendruck zeigt Ihnen die Farbe der LED am Handsender HS 5 BS oder am Innentaster FIT 5 BS die Torposition an. Auf Wunsch schließt ein weiterer Tastendruck * das Tor. Bequemer und sicherer können Sie Ihr Tor nicht steuern.

* Bei Bedienung ohne Sicht zum Tor ist eine zusätzliche Lichtschranke erforderlich.

11 Smarte App-Bedienung

Hörmann BlueSecur

Nutzen Sie Ihr Smartphone einfach als Handsender. **Mit der neuen Hörmann BlueSecur App bedienen Sie ganz bequem Ihr Garagentor oder Ihre Haustür über Bluetooth**.** Und für Ihre Familienmitglieder übertragen Sie einfach weitere Benutzerberechtigungen*** dauerhaft oder zeitbegrenzt auf deren Smartphones. So hat jeder in Ihrer Familie seinen eigenen „Tor- und Türöffner“ auf dem Smartphone immer dabei.

** in Verbindung mit internem bzw. optionalem Hörmann Bluetooth Empfänger

*** ggf. Zusatzkäufe (In App Käufe) im AppStore oder bei Google Play erforderlich

1 2

Anzeige am Handsender HS 5 BS

1 Tor ist geöffnet
2 Tor ist geschlossen

Seiten-Sektionaltore HST

Die 42 mm dicken PU-ausgeschäumten Sandwichpaneele überzeugen durch eine sehr gute Schall- und Wärmedämmung sowie eine hohe Stabilität des Torblattes und eine angenehme Laufruhe.

M-Sicke, Verkehrsweiß RAL 9016

L-Sicke, Verkehrsweiß RAL 9016

L-Sicke, Verkehrsweiß RAL 9016
Motiv 451 ohne Verglasung (ohne Abb.)

L-Sicke, Verkehrsweiß RAL 9016
Motiv 461 mit Verglasung

	M-Sicke	L-Sicke
Woodgrain	Verkehrsweiß RAL 9016 15 Vorzugsfarben RAL nach Wahl	Verkehrsweiß RAL 9016 15 Vorzugsfarben RAL nach Wahl
Sandgrain	Verkehrsweiß RAL 9016 3 Vorzugsfarben	Verkehrsweiß RAL 9016 3 Vorzugsfarben
Silkgrain	Verkehrsweiß RAL 9016 15 Vorzugsfarben RAL nach Wahl	Verkehrsweiß RAL 9016 15 Vorzugsfarben RAL nach Wahl
Decograin	Golden Oak, Dark Oak, Night Oak, Rosewood, Winchester Oak, Titan Metallic CH 703	Golden Oak, Dark Oak, Night Oak, Rosewood, Winchester Oak, Titan Metallic CH 703
Breite max. Höhe max.	6500 mm 3000 mm	6500 mm 3000 mm

Leistungseigenschaften nach Europa-Norm 13241-1

Wärmedämmung

Lamelle	U = 0,5 W/(m²·K)
eingebautes Tor*	U = 1,9 W/(m²·K)

Dichtigkeit

Luft	Klasse 2
Wasser	Klasse 2
Windlast	Klasse 2

* Der U-Wert gilt für eingebaute Tore ohne Verglasung in der Größe: 4200 × 3100 mm

Individuelle Design-Motive

Die Design-Elemente können Sie wie oben in den Toransichten bzw. wie gewünscht auf Ihrem Tor platzieren und kombinieren. So gestalten Sie Ihr eigenes Tormotiv. Auch Tore mit Schlupftür sind mit Design-Elementen lieferbar. Ihr Hörmann Partner berät Sie gerne.

Design-Element mit optionaler Echtverglasung für Design-Motiv 461 und 481

Design-Element mit Edelstahl und Kunststoffverglasung

Motiv 451

Motiv 461

Motiv 452

Motiv 462

Motiv 471

Motiv 481

Motiv 459

Motiv 469

Motiv 453

Motiv 463

Motiv 455

Motiv 460

Motiv 472

Motiv 482

Motiv 473

Motiv 483

Motiv 474

Motiv 475

Motiv 456

Die Motivbeispiele zeigen Tore von 2500 × 2125 mm.
Alle Farben finden Sie auf den Folgeseiten, die technischen Daten ab Seite 30.

Stahl-Oberflächen

Sie haben die Wahl

Gestalten Sie Ihr Garagentor ganz individuell nach Ihren Wünschen.
Sie haben die Wahl aus bis zu 4 Oberflächen, die Sie farblich an die Architektur Ihres Hauses anpassen können. Dazu können Sie unter 15 preisgleichen Vorzugsfarben, ca. 200 Farben nach RAL und 6 Decograin Dekoren wählen. Damit Sie lange Freude an Ihrem neuen Tor haben, sind die Oberflächen unserer Tore optimal gegen Rost geschützt. Feuerverzinktes Material und eine hochwertige beidseitige Polyester-Grundbeschichtung lassen Regen abperlen.

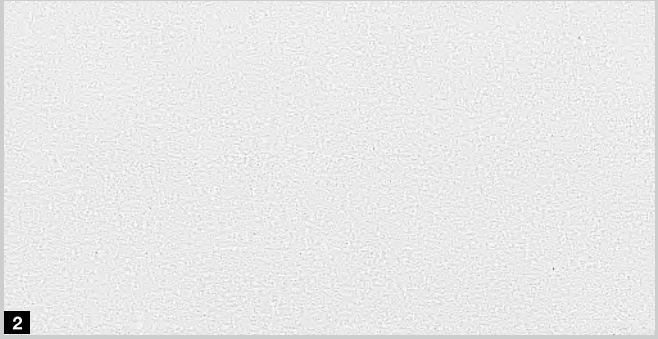

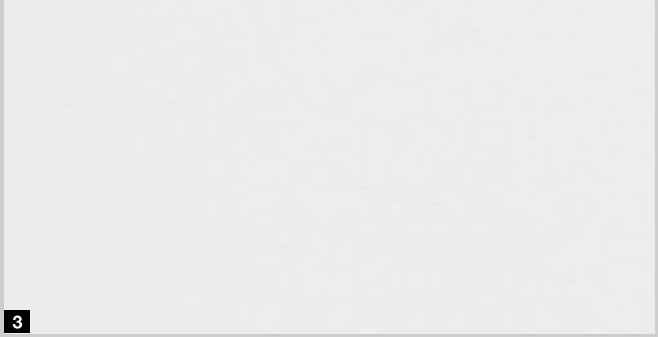

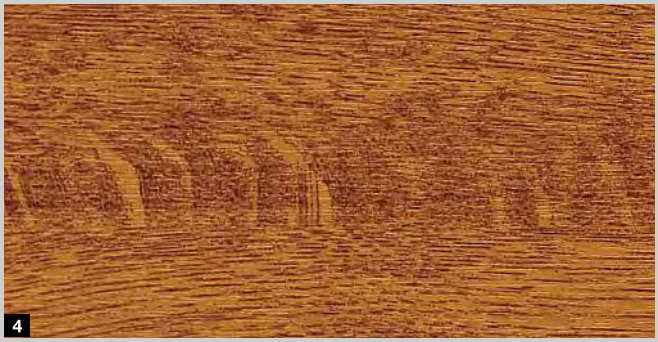

Bitte beachten:

Die Torinnenseiten der Seiten-Sektionaltore werden generell im Farbton Grauweiß, RAL 9002 geliefert.

Dunkle Farben sind in Ausrichtung zur Sonne bei doppelwandigen Stahltoren zu vermeiden, da eine mögliche Lamellendurchbiegung die Funktion des Tores einschränken kann.

Alle Farbangaben in Anlehnung an die jeweilige RAL-Farbe. Die Abbildungen der Farben und Oberflächen sind aus drucktechnischen Gründen nicht farbverbindlich. Lassen Sie sich von Ihrem Hörmann Partner beraten.

1 Woodgrain

Bei der preiswerten, robusten Woodgrain Oberfläche mit originalgetreuem Sägeschnittmuster lassen sich durch die Prägung kleine Kratzer problemlos ausbessern.

2 Sandgrain

Die fein strukturierte Oberfläche Sandgrain für den preisbewussten Bauherren eignet sich besonders für moderne Häuser.

3 Silkgrain

Die seidenglatte Silkgrain Oberfläche ist durch ihre edle Toransicht die erste Wahl bei moderner Architektur.

4 Decograin

Die Decograin Oberflächen vermittelt Ihrem Sektionaltor eine detailgetreue, markante Holzoptik bzw. eine edle anthrazitfarbene Metallic-Eleganz.

Standardfarbe

15 Vorzugsfarben

1	RAL 9016	Verkehrsweiß
2	RAL 9007	Graualuminium
3	RAL 9006	Weißaluminium *
4	RAL 8028	Terrabraun *
5	RAL 8003	Lehmbraun
6	RAL 7016	Anthrazitgrau *
7	RAL 7040	Fenstergrau
8	RAL 7035	Lichtgrau
9	RAL 7030	Steingrau
10	RAL 8001	Ockerbraun
11	RAL 6009	Tannengrün
12	RAL 6005	Moosgrün
13	RAL 5014	Taubenblau
14	RAL 5011	Stahlblau
15	RAL 3003	Rubinrot
16	RAL 1015	Hellelfenbein

* Vorzugsfarben für Sandgrain Oberfläche

6 Decograin Dekore

1. Decograin Golden Oak: mittelbraunes, goldgelbes Eichendekor
2. Decograin Dark Oak: nussbaumfarbenes Eichendekor
3. Decograin Night Oak: dunkel-intensives Eichendekor
4. Decograin Rosewood: mahagonifarbenes Holzdekor
5. Decograin Winchester Oak: naturfarbenes Asteichendekor
6. Titan Metallic CH 703: Anthrazit mit metallischem Effekt

Die Eleganz des Seiten-Sektionaltores

Wählen Sie aus sieben Tormotiven Ihr Wunschtor – von den eleganten M- und L-Sicken bis zu exklusiven Design-Motiven mit Verglasungen und Edelstahl-Applikationen. Durch die Vielzahl an Oberflächen, Farben und Dekoren können Sie Ihr Seiten-Sektionaltor optimal auf die Architektur Ihres Hauses abstimmen.

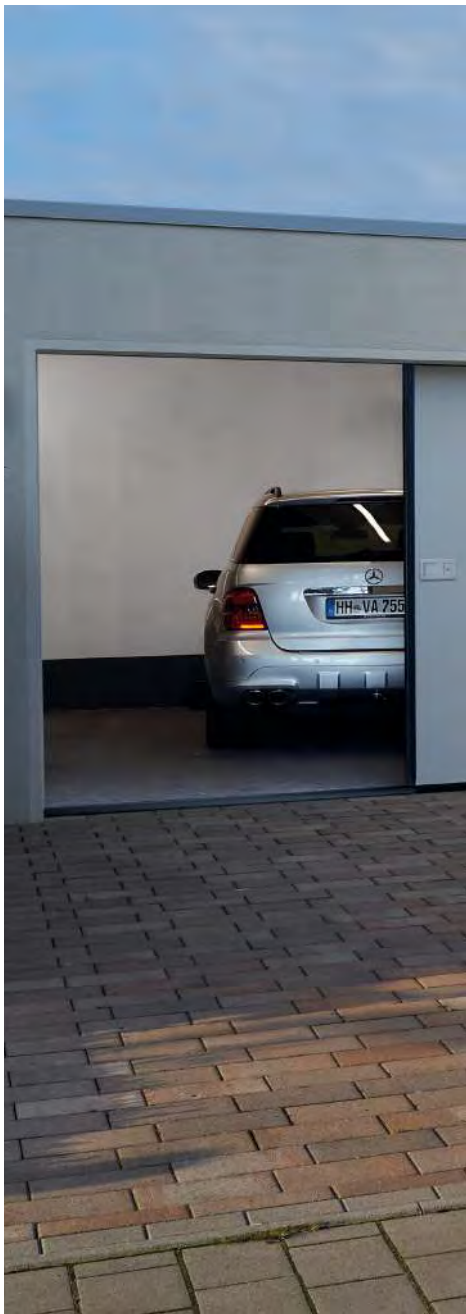

▲ L-Sicke, Motiv 461, im Hörmann Farbton CH 703

▶ L-Sicke in Verkehrsweiß RAL 9016

◀ M-Sicke in Decograin Golden Oak

Nur bei Hörmann

Automatische Schlupftür-Funktion bei Toren mit Antrieb

Mit einem Handsender oder dem Griff am Tor können Sie Ihr Seiten-Sektionaltor für den Personendurchgang schnell und einfach teilweise öffnen. Eine kurze Betätigung des Griffes und das Tor fährt automatisch in die eingestellte Position. Eine weitere Betätigung schließt das Tor wieder. Die Durchgangsbreite stellen Sie einfach am Antrieb ein. Zum Beispiel ein schmaler Durchgang nur für Personen oder ein breiterer Durchgang für Fahrrad, Motorrad oder Schubkarren.

Integrierter abschließbarer Griff mit vollwertigen Funk-Innentaster-Funktionen
Über zwei Tasten und einen Schieberegler auf der Innenseite des Griffes können Sie:

1. das Tor komplett öffnen und schließen
2. die Schlupftür-Funktion bedienen
3. das Funksignal abschalten (Urlaubsstellung)

Weißaluminium RAL 9006

Verkehrsweiß RAL 9016

Braun

Edelstahloptik gebürstet

Standard-Torgriffposition bei
M- und L-Sicke

Torgriffposition für Zwischenbreiten bei
M- und L-Sicke

4 Griff-Farben

Handbetätigte Tore werden serienmäßig mit einem Griff in Weißaluminium geliefert. Optional stehen 3 weitere Farben zur Wahl.
Die gleichen Ausführungen sind auch bei Automatiktoren inklusive der automatischen Schlupftür-Funktion lieferbar.

Verglasung S0

Verglasung S1

Verglasung S2

3 Verglasungen

Die Verglasungen für den oberen Torbereich erhalten Sie mit Kunststoff-Doppelscheibe klar oder Kristallstruktur. Die Rahmen sind serienmäßig Weiß, optional auch im Buntton des Tores oder in RAL nach Wahl lieferbar.

Lüftungsgitter
Lüftungsquerschnitt
40 cm²/Gitter

Lüftungsgitter

Die Lüftungsgitter im unteren Bereich des Tores erhalten Sie serienmäßig in Schwarz und optional im Buntton des Tores oder in RAL nach Wahl.

Zuverlässig, sicher, 100 %ig kompatibel

Hörmann Garagentor-Antriebe sind perfekt auf Ihr Hörmann Seiten-Sektionaltor abgestimmt. Das bedeutet für Sie: einfache Bedienung, maximaler Komfort und höchste Bediensicherheit.
Mit unseren eleganten Handsendern öffnen Sie bequem neben Ihrem Garagentor auch z. B. das mit einem 100 % kompatiblen Hörmann Antrieb ausgestattete Einfahrtstor und bedienen elektrische Geräte, wie z. B. Lampen.
Und selbstverständlich finden Sie im breiten Hörmann Programm immer den passenden Antrieb und das passende Zubehör für Ihre Wünsche und Bedürfnisse.

Weitere Informationen finden Sie in der Broschüre Garagen- und Einfahrtstor-Antriebe.

HH VA 7559

SupraMatic 4
Supra-schnelle Toröffnung und smarte Zusatzfunktionen

- 40 % höhere Öffnungsgeschwindigkeit* von bis zu 20 cm/s
- smarte Bedienung mit der BlueSecur App ■ **NEU**
- komfortable Garagenbelüftung
- bis zu 3-mal bzw. 5-mal** hellere LED-Beleuchtung
- kinderleichte Programmierung durch zweifach 7-Segmentanzeige
- hochwertige Edelstahl-Antriebshaube
- Vernetzung zu Smart Home Systemen durch serienmäßige HCP-Schnittstelle
- geringer Stromverbrauch im Standby von unter 1 Watt

BiSecur

Serienmäßiger 4-Tasten Handsender
HSE 4 BS, Strukturoberfläche
Schwarz mit Chromkappen

Garagentor-Antriebe	SupraMatic E ■ NEU	SupraMatic P ■ NEU
Bluetooth Empfänger	integriert, ein- und ausschaltbar	integriert, ein- und ausschaltbar
HCP-Bus-Anschluss	integriert	integriert
Zyklen pro Tag / Stunde	25 / 10	50 / 10
Zug- und Druckkraft	650 N	750 N
Spitzenkraft	800 N	1000 N
Öffnungsgeschwindigkeit max.	20 cm/s	20 cm/s
Beleuchtung	20 LED	30 LED-Lauflicht
Torbreite max.	6000 mm	6500 mm
Torfläche max.	13,75 m²	15 m²

* im Vergleich zum ProMatic Serie 3
** 3-mal heller bei SupraMatic E bzw. 5-mal heller beim SupraMatic P im Vergleich zum ProMatic Serie 3

Hörmann BlueSecur

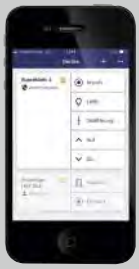

Serienmäßiger Bluetooth Empfänger zur Smartphone-Bedienung über die Hörmann BlueSecur App

ProMatic 4
Premiumqualität zum attraktiven Preis

- 20 % höhere Öffnungsgeschwindigkeit*
- komfortable Garagenbelüftung
- bis zu 2-mal* hellere LED-Beleuchtung
- Vernetzung zu Smart Home Systemen durch serienmäßige HCP-Schnittstelle
- geringer Stromverbrauch im Standby von unter 1 Watt

BiSecur

Serienmäßiger 4-Tasten Handsender
HSE 4 BS, Strukturoberfläche
Schwarz mit Kunststoffkappen

Garagentor-Antriebe	ProMatic 4 ■ NEU
Bluetooth Empfänger	optional (HET-BLE)
HCP-Bus-Anschluss	integriert
Zyklen pro Tag / Stunde	25 / 10
Zug- und Druckkraft	600 N
Spitzenkraft	750 N
Öffnungsgeschwindigkeit max.	17 cm/s
Beleuchtung	10 LED
Torbreite max.	5000 mm
Torfläche max.	11,25 m²

Handsender HS 5 BS
4 Tastenfunktionen
plus Abfragetaste,
1 Hochglanzoberfläche
Schwarz oder Weiß
2 Strukturoberfläche
Schwarz

Handsender HS 4 BS
4 Tastenfunktionen,
3 Strukturoberfläche
Schwarz

Handsender HS 1 BS
1 Tastenfunktion,
4 Strukturoberfläche
Schwarz

Handsender HSE 1 BS
1 Tastenfunktion, inkl. Öse
für Schlüsselanhänger
5 Strukturoberfläche
Schwarz

Handsender HSE 4 BS
4 Tastenfunktionen, inkl. Öse
für Schlüsselanhänger
6 Strukturoberfläche
Schwarz mit Chrom- oder
Kunststoff-Kappen

Handsender HSE 2 BS
2 Tastenfunktionen, inkl. Öse
für Schlüsselanhänger
7 Hochglanzoberfläche
Schwarz oder Weiß
8 Hochglanzoberfläche Grün,
Lila, Gelb, Rot, Orange
9 Dekore in Silber, Carbon,
dunkles Wurzelholz

(Abb. von links)

10 Handsender HSD 2-A BS
Alu-Look,
2 Tastenfunktionen,
auch als Schlüsselanhänger
verwendbar

11 Handsender HSD 2-C BS
Hochglanz verchromt,
2 Tastenfunktionen,
auch als Schlüsselanhänger
verwendbar

12 Handsender HSP 4 BS
4 Tastenfunktionen,
mit Sendesperre,
inkl. Schlüsselring

13 Handsender HSZ 1 BS
1 Tastenfunktion,
zum Einschub in
Kfz-Zigarettenanzünder

14 Handsender HSZ 2 BS
2 Tastenfunktionen,
zum Einschub in
Kfz-Zigarettenanzünder

15 Funk-Innentaster
FIT 2-1 BS
für 2 Funktionen, Anschluss-
möglichkeit von max. 2 Bedien-
elementen über Kabel z. B.
Schlüsseltaster

16 Funk-Codetaster
FCT 3 BS ■ NEU
für 3 Funktionen,
mit beleuchteten Tasten,
Unterputz- und Aufputz-
montage möglich

17 Funk-Codetaster
FCT 10 BS ■ NEU
für 10 Funktionen,
mit beleuchteten Tasten
und Klappdeckel,
Unterputz- und Aufputz-
montage möglich

18 Funk-Fingerleser
FFL 25 BS ■ NEU
für 2 Funktionen,
bis zu 25 Fingerabdrücke,
mit Klappdeckel,
Unterputz- und Aufputz-
montage möglich

Schlüsseltaster
19 STAP 50
20 STUP 50
in Unterputz- und
Aufputzausführung,
inklusive 3 Schlüssel

Weiteres Zubehör finden Sie in der Broschüre Garagen- und Einfahrtstor-Antriebe.

Details perfekt aufeinander abgestimmt

Wasser-dichtigkeit und Luftdurchlässigkeit
Klasse 2

Das Hörmann Seiten-Sektionaltor verbindet zahlreiche innovative Details – vom präzisen Torlauf über die sichere Verriegelung bis zur besonderen Konstruktion der Bodenschiene. Dadurch bietet Ihnen diese Torlösung Tag für Tag mehr Komfort und mehr Sicherheit.

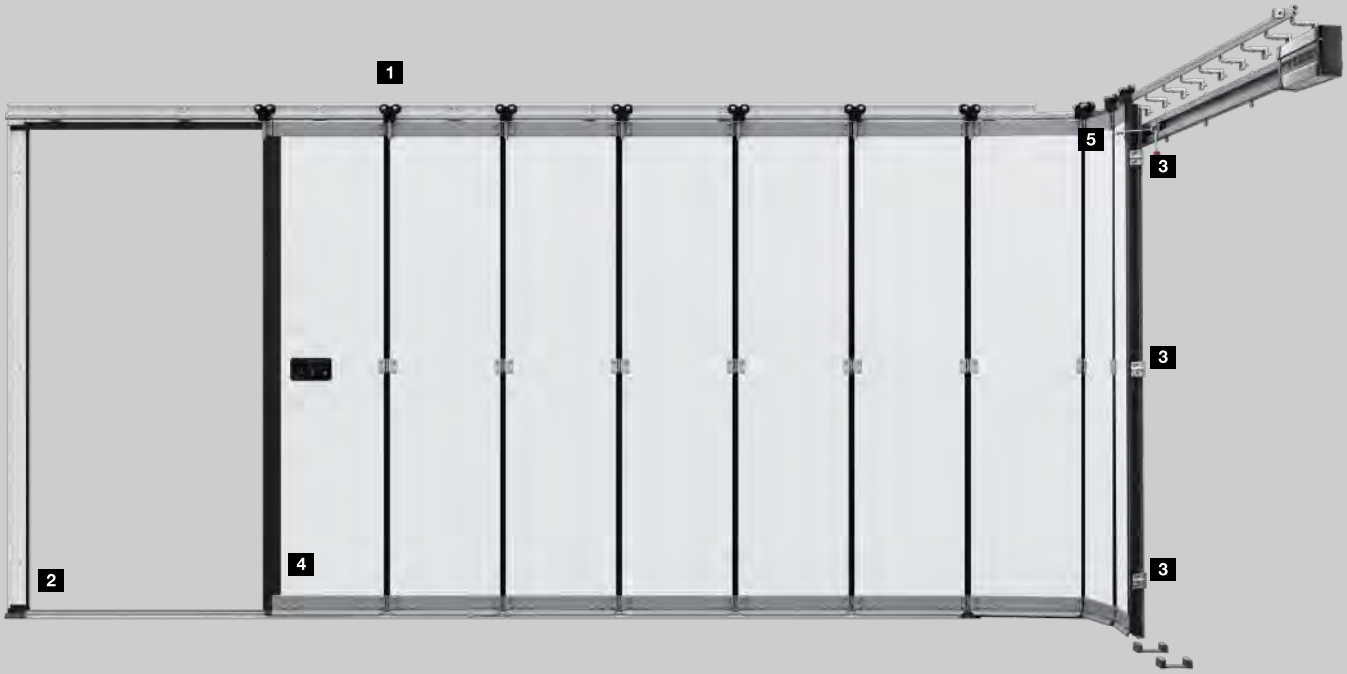

Präziser Torlauf

Doppellaufrollen 1 aus abriebfestem Kunststoff fahren sicher und präzise auf der Aluminium-Schiene und verhindern ein Entgleisen der Torlamellen. Zudem gewährleisten sie einen leichten und leisen Torlauf, sodass das Tor auch handbetätigt einfach zu öffnen ist. Die stabilen Verbindungsscharniere an den Laufrollen und zwischen den PU-ausgeschäumten 42 mm dicken Lamellen sorgen für eine hohe Stabilität des Torblattes.

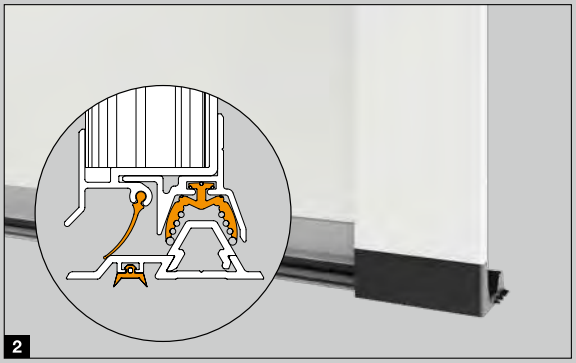

Gut abgedichtet

Dank der Bodenschiene mit durchgehender Bodendichtung 2 überzeugt das Seiten-Sektionaltor mit einer Wasserdichtigkeit und einer Luftdurchlässigkeit von Klasse 2. Dadurch ist das Tor gut gegen eindringendes Regenwasser und Laub abgedichtet. So bleibt die Garage länger sauber und muss seltener gereinigt werden. Zusätzlich wird das Unfallrisiko durch Ausrutschen verringert.

Sicher verriegelt

Durch die obere und untere Torführung schließt das Tor sehr exakt. Zwei zusätzliche Haken 3 an der Seite des Tores verbinden das Ende des Torblattes fest mit der Seitenzarge. Zudem verhindert diese mechanische Sicherung praktisch ein Aufhebeln des Tores.
Für eine verbesserte Einbruchhemmung können handbetätigte Tore optional mit einer 3-fach-Verriegelung an der Schließkante ausgestattet werden.

Gut geführt

Die untere Aluminium-Bodenschiene 4 führt die Torlamellen sicher und verhindert ein Ausschwenken der Lamellen. Durch ihre flache Bauform ist ein barrierefreier Zugang möglich.

Einfach montiert

Die Zarge des Seiten-Sektionaltores ist einfach zu verschrauben und kann dann komplett an der Garagenwand befestigt werden. Einen Einbau bei engen Platzverhältnissen mit nur 140 bis 450 mm Seitenanschlag ermöglicht der DS-Beschlag 5 mit doppelten seitlichen Führungsschienen. Mit den neuen einstellbaren Wandhaltern kann die seitliche Laufschiene einfach montiert werden.

Garagen-Nebentüren NT60

Die Türen werden einbaufertig mit Profilzylinder-Einsteckschloss, Rundgriff-Drückergarnitur mit Ovalrosetten und mit 3-dimensional verstellbaren Bändern geliefert. Der Türblattrahmen besteht aus witterungsbeständigen Aluprofilen (Bautiefe 60 mm) und ist rundum abgedichtet. 2-flügelige Nebentüren liefern wir auch mit asymmetrischer Teilung, d. h. mit ungleichen Türflügelbreiten.

Garagen-Nebentür NT60	1-flügelig	2-flügelig
Aluminium-Blockzarge	●	●
Aluminium-Eckzarge	●	–
Flügelrahmen breit	●	●
Wärmedämmung	U = 2,7 W/(m²·K)	U = 2,9 W/(m²·K)

Weitere Informationen finden Sie auf Seite 33 oder fragen Sie Ihren Hörmann Partner.

1-flügelige NT60 mit L-Sicke und breitem Flügelrahmen

2-flügelige NT60 mit M-Sicke und breitem Flügelrahmen

1

2

3

4

1 Drückergarnitur

Wählen Sie zwischen dem serienmäßigen Drücker und den vielen optionalen Drücker- oder Wechselgarnituren (Abb. Drückergarnitur in Edelstahl).
Ihr Hörmann Partner berät Sie gerne.

2 Verdeckt liegende Bänder

Für eine elegante Türansicht bei 1-flügeligen Nebentüren mit Aluminium-Blockzarge erhalten Sie optional verdeckt liegende Bänder.

3 Standriegel

Bei 2-flügeligen Nebentüren kann der Standflügel einzeln verriegelt werden.

4 Ansichtsgleich

Für eine ansichtsgleiche Türansicht erhalten Sie bei Decograin Nebentüren Rahmen, Zarge und Tür in gleicher Oberflächenausführung. Die Innenseite der Lamellen wird generell in Grauweiß RAL 9002 geliefert.

Mehrzwecktür MZ Thermo

Wenn Sie besonderen Wert auf eine hohe Wärmedämmung legen sowie das Risiko von Schwitzwasserbildung auf der Innenseite verringern möchten, dann ist die thermisch getrennte Außentür MZ Thermo die beste Wahl.
Der Wärmedämmwert beträgt dabei sehr gute 1,2 W/(m²·K).
Optional ist eine RC 2 Ausführung erhältlich (KSI Thermo).

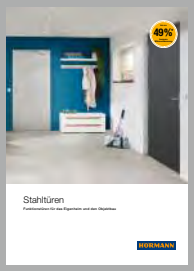

Weitere Informationen finden Sie in der Broschüre Stahltüren.

Größenbereich (max.)

Raster-Torhöhe (RM)	2000	2080	2125	2205	2250	2375	2500	2625	2750	2875	3000	3125	3275	3500	3750	4000	4250	4500	4750	5000	5250	5500	5700	6000	6300	6500
3000	■	■	■	■	■	■	■	■	■	■	■	■	■	■	■	■	■	■	■	■	□	□	□	□	□	□
2875	■	■	■	■	■	■	■	■	■	■	■	■	■	■	■	■	■	■	■	■	□	□	□	□	□	□
2750	■	■	■	■	■	■	■	■	■	■	■	■	■	■	■	■	■	■	■	■	■	■	□	□	□	□
2625	■	■	■	■	■	■	■	■	■	■	■	■	■	■	■	■	■	■	■	■	■	■	□	□	□	□
2500	■	■	■	■	■	■	■	■	■	■	■	■	■	■	■	■	■	■	■	■	■	■	■	■	□	□
2375	■	■	■	■	■	■	■	■	■	■	■	■	■	■	■	■	■	■	■	■	■	■	■	■	□	□
2250	■	■	■	■	■	■	■	■	■	■	■	■	■	■	■	■	■	■	■	■	■	■	■	■	■	■
2205	■	■	■	■	■	■	■	■	■	■	■	■	■	■	■	■	■	■	■	■	■	■	■	■	■	■
2125	■	■	■	■	■	■	■	■	■	■	■	■	■	■	■	■	■	■	■	■	■	■	■	■	■	■
2080	■	■	■	■	■	■	■	■	■	■	■	■	■	■	■	■	■	■	■	■	■	■	■	■	■	■
2000	■	■	■	■	■	■	■	■	■	■	■	■	■	■	■	■	■	■	■	■	■	■	■	■	■	■
1875	■	■	■	■	■	■	■	■	■	■	■	■	■	■	■	■	■	■	■	■	■	■	■	■	■	■
Raster-Torbreite (LZ)	2000	2080	2125	2205	2250	2375	2500	2625	2750	2875	3000	3125	3275	3500	3750	4000	4250	4500	4750	5000	5250	5500	5700	6000	6300	6500
Anzahl der Lamellen	4	4	4	4	4	5	5	5	5	6	6	6	7	7	8	8	8	9	10	10	10	11	12	12	12	13

Bei M- und L-Sicken sind optional auch Zwischenbreiten erhältlich.

Sandgrain, Silkgrain, Decograin Oberflächen:
nicht in den Breiten 2625, 2875, 5250, 6300 erhältlich

Vertikalschnitte

Antrieb Wandmontage

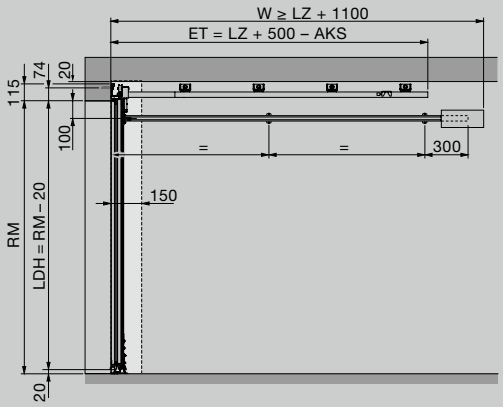

Antrieb Deckenmontage

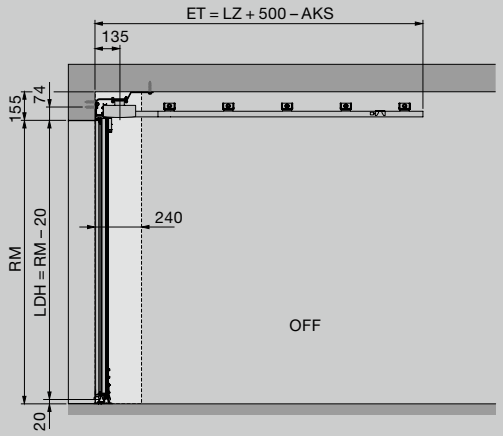

Horizontalschnitte

ES-Beschlag (Einfachschiene, Antrieb Wandmontage)

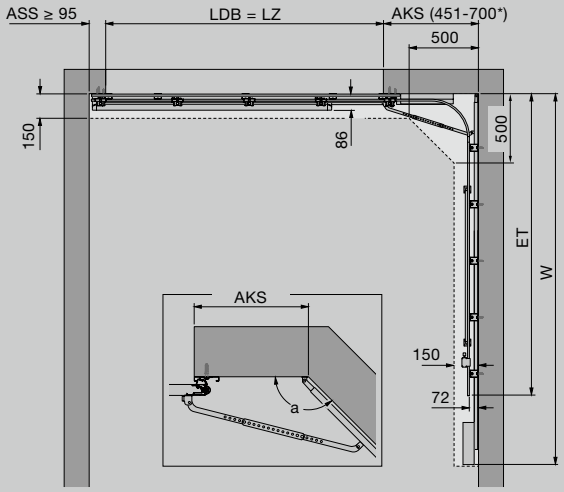

ES-Beschlag (Einfachschiene, Antrieb Deckenmontage A)

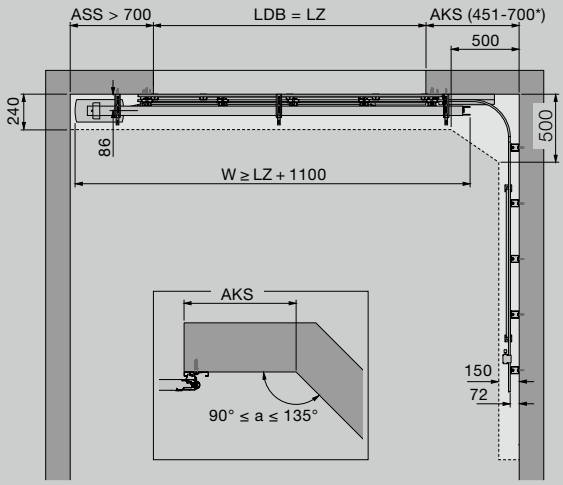

Bestimmung der Antriebsschiene (ES- und DS-Beschlag)

Torbreite (LZ)	Antriebsschiene	Einschubtiefe (Gesamtlänge Antrieb SupraMatic / ProMatic)
≤ 2205	K	3200
≤ 2375	M	3450
≤ 3000	L	4125
≤ 3275	XL	4375
≤ 4750	5500	5725
≤ 6500	7000	7225

Die Einschubtiefe (Gesamtlänge des Antriebs) kann bis auf die Länge LZ + 1100 mm bauseitig gekürzt werden.

Ist die Einschubtiefe (Gesamtlänge des Antriebs) kleiner als LZ + 1100 mm, kann die Führungsschiene bis zu 125 mm nach hinten versetzt werden.

DS-Beschlag (Doppelschiene, Antrieb Wandmontage)

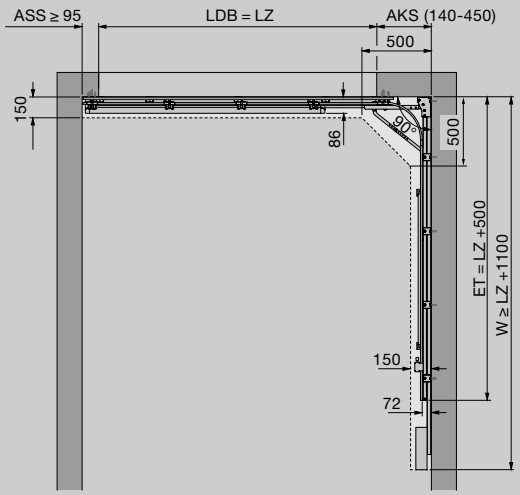

ES-Beschlag (Einfachschiene, Antrieb Deckenmontage B)

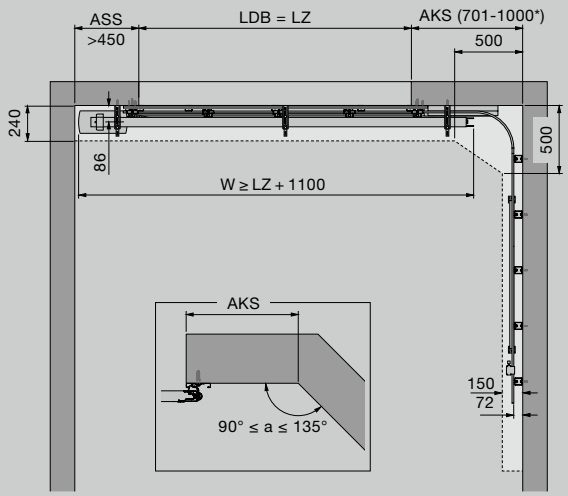

Erläuterungen

RM	Rastermaßhöhe (Bestellmaß)
LZ	Lichtes Zargenmaß (Bestellmaß)
LDH	Lichte Durchfahrtshöhe
LDB	Lichte Durchfahrtsbreite
ET	Einschubtiefe (Gesamtlänge mit Antrieb)
OFF	Oberkante Fertigfußboden
ASS	Anschlag Schließseite
AKS	Anschlag Kurvenseite

Weitere Informationen finden Sie in den Einbaudaten oder fragen Sie Ihren Hörmann Partner.

Vertikalschnitte

Deckenmontage B als Schiebetor

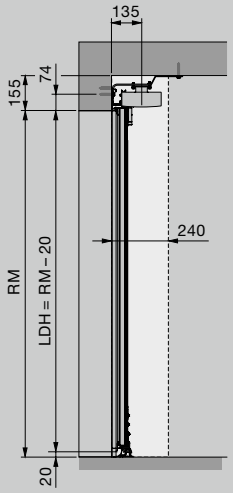

Wandmontage als Schiebetor

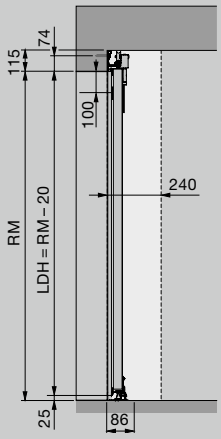

Horizontalschnitte

Deckenmontage B als Schiebetor (Schnitt der Bodenschiene)

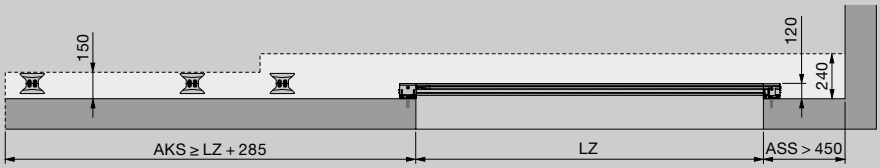

Wandmontage als Schiebetor (Schnitt der Bodenschiene)

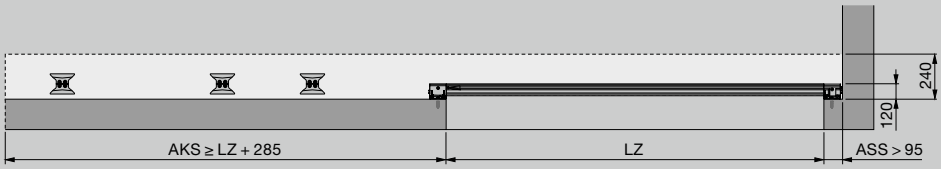

Erläuterungen

RM	Rastermaßhöhe (Bestellmaß)
LZ	Lichtes Zargenmaß (Bestellmaß)
LDH	Lichte Durchfahrtshöhe
LDB	Lichte Durchfahrtsbreite
ET	Einschubtiefe (Gesamtlänge mit Antrieb)
OFF	Oberkante Fertigfußboden
ASS	Anschlag Schließseite
AKS	Anschlag Kurvenseite

Weitere Informationen finden Sie in den Einbaudaten oder fragen Sie Ihren Hörmann Partner.

Maße in mm

Horizontalschnitte

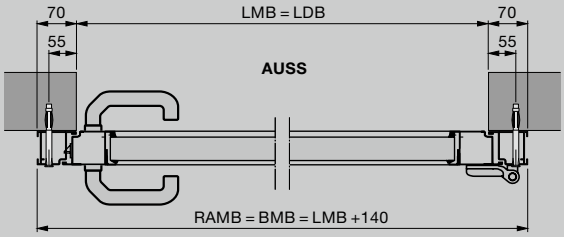

Nebentür mit Alu-Blockzarge
Einbau hinter der Öffnung

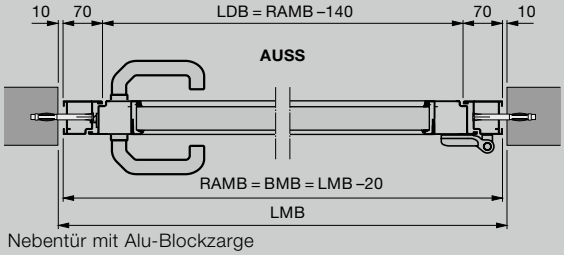

Nebentür mit Alu-Blockzarge
Einbau in der Öffnung

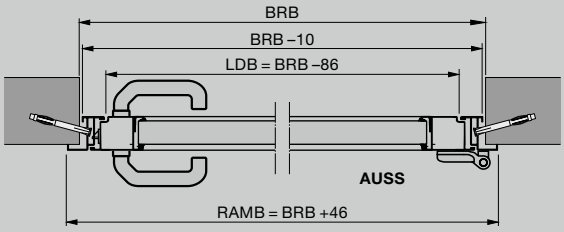

Nebentür mit Eckzarge
Einbau vor der Öffnung

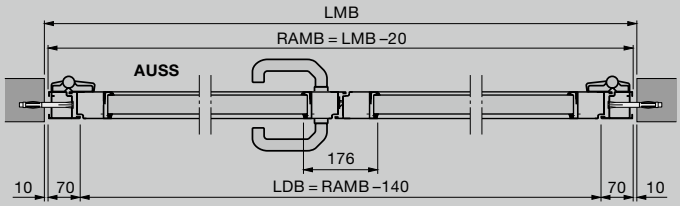

2-flügelige Nebentür mit Alu-Blockzarge
Einbau in der Öffnung

Vertikalschnitte

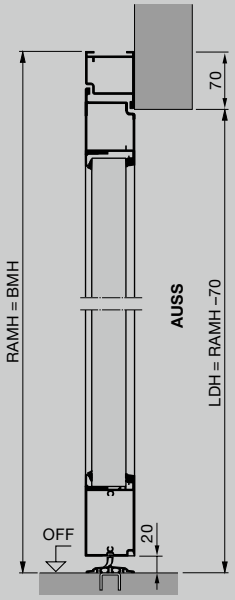

Nebentür mit
Alu-Blockzarge
Einbau hinter der Öffnung

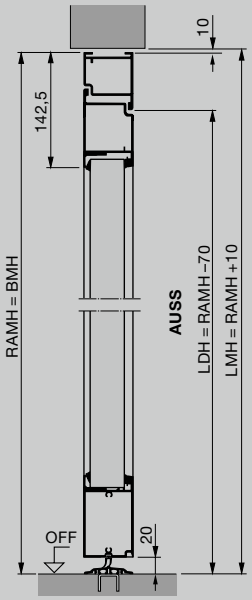

Nebentür mit
Alu-Blockzarge
Einbau in der Öffnung

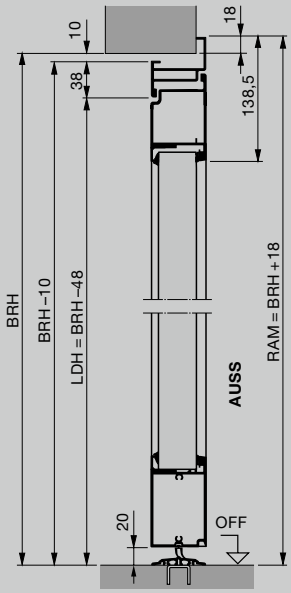

Nebentür mit
Alu-Eckzarge
Außenanschlag

Bestellmaß = RAM	Drückerhöhe DrH	min. BRB S-Fenster
Eckzarge		
Innenanschlag nach innen öffnend		
928 – 1284 × 1800 – 2500	1050	525
Außenanschlag nach außen öffnend		
928 – 1284 × 1800 – 2500	1050	525
Blockzarge		
936 – 1330 × 1800 – 2500	1050	525

- 2-flügelige Nebentür mit asymmetrischer Teilung
- 2-flügelige Nebentür nach innen und außen öffnend

HÖRMANN

Erleben Sie Hörmann Qualität bei Neubau und Modernisierung

Mit Hörmann können Sie rundum bestens planen. Sorgsam aufeinander abgestimmte Lösungen bieten Ihnen in jedem Bereich Top-Produkte mit hoher Funktionalität.

- **Garagentore**
  Optimal abgestimmt auf Ihren persönlichen Architekturstil: Schwing- oder Sektionaltore aus Stahl oder Holz.
- **Tor- und Türantriebe**
  Genießen Sie hohen Komfort und einbruchhemmende Sicherheit mit Hörmann Garagen- und Einfahrtstor-Antrieben. Mit den Hörmann Türantrieben können Sie von diesem Komfort auch in Ihren Wohnräumen profitieren.
- **Haustüren**
  Für jeden Bedarf und Anspruch finden Sie in unserem umfassenden Haustüren-Programm ein Türmotiv nach Ihren Wünschen.
- **Wohnraumtüren**
  Die hochwertigen Holz-Innentüren und Ganzglastüren verleihen Ihrem Zuhause ein Extra an Wohnlichkeit und fügen sich harmonisch in das Gesamtbild Ihrer eigenen vier Wände ein.
- **Stahltüren**
  Die soliden Türen für alle Bereiche Ihres Hauses, vom Keller bis unters Dach.
- **Zargen**
  Wählen Sie aus dem umfassenden Programm für Neubau, Ausbau und Modernisierung.

Garagentore und Torantriebe

Wohnraumtüren und Türantriebe

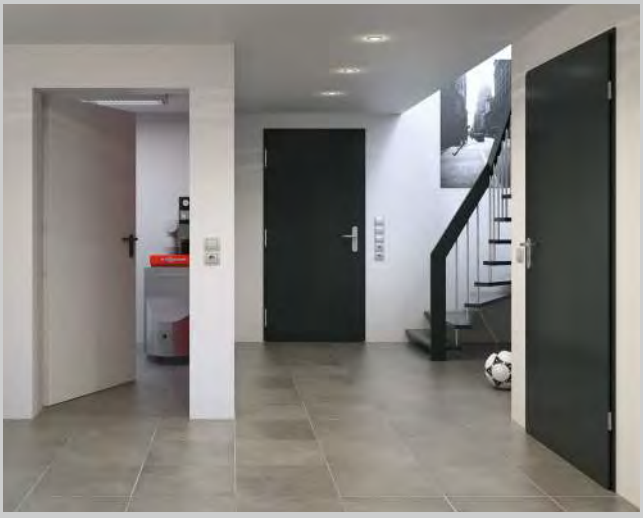

Stahltüren

Hörmann: Qualität ohne Kompromisse

Hörmann KG Amshausen, Deutschland

Hörmann KG Antriebstechnik, Deutschland

Hörmann KG Brandis, Deutschland

Hörmann KG Brockhagen, Deutschland

Hörmann KG Dissen, Deutschland

Hörmann KG Eckelhausen, Deutschland

Hörmann KG Freisen, Deutschland

Hörmann KG Ichtershausen, Deutschland

Hörmann KG Werne, Deutschland

Hörmann Alkmaar B.V., Niederlande

Hörmann Legnica Sp. z o.o., Polen

Hörmann Beijing, China

Hörmann Tianjin, China

Hörmann LLC, Montgomery IL, USA

Hörmann Flexon LLC, Burgettstown PA, USA

Shakti Hörmann Pvt. Ltd., Indien

Als einziger Hersteller auf dem internationalen Markt bietet die Hörmann Gruppe alle wichtigen Bauelemente aus einer Hand. Sie werden in hochspezialisierten Werken nach dem neuesten Stand der Technik gefertigt. Durch das flächendeckende Vertriebs- und Servicenetz in Europa und die Präsenz in Amerika und Asien ist Hörmann Ihr starker, internationaler Partner für hochwertige Bauelemente. In einer Qualität ohne Kompromisse.

GARAGENTORE

ANTRIEBE

INDUSTRIETORE

VERLADETECHNIK

TÜREN

ZARGEN

Stand 10.2019 / Druck 10.2019 / HF 86324 DE / G.xxx www.hoermann.com

HÖRMANN